ATESCO

LED LIGHT TECHNIK

INNENLICHT

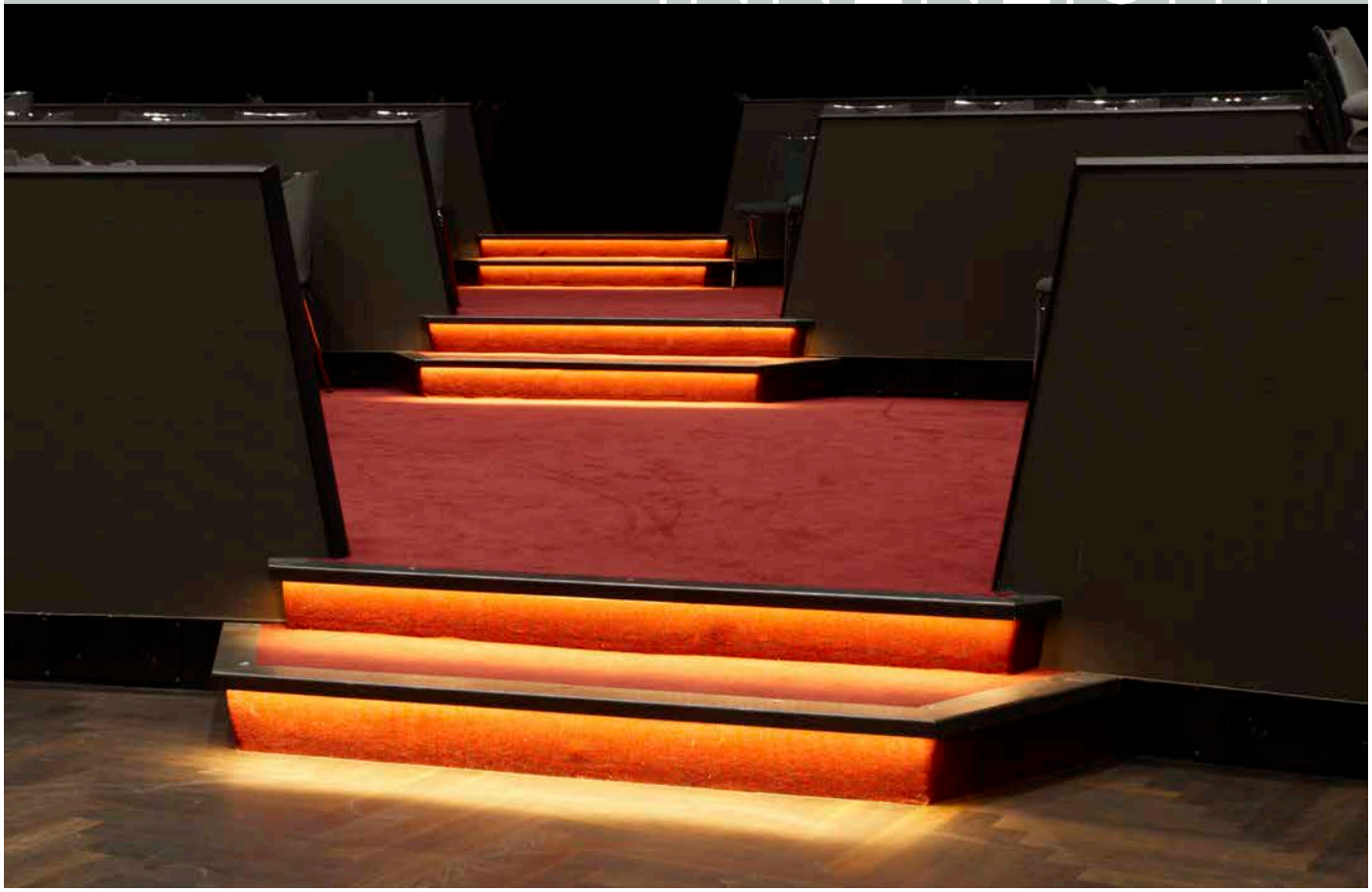

MADE SWISS

LICHT MIT MASS

LED-Licht

LED-Licht verbindet höchste Effizienz mit unbegrenzten Anwendungsmöglichkeiten. LED ist die Abkürzung für Licht Emittierende Dioden (Kristalle). Fliesst Strom durch diese Kristalle senden sie Licht aus. Dieses Licht kann in Helligkeit und Farbe mittels Steuerung perfekt dosiert werden.

LED-Licht verbraucht deutlich weniger Energie als herkömmliche Lichtquellen, bei gleicher oder besserer Lichtleistung. Durch die geringe Wärmeabgabe kann die LED-Lichtquelle ohne Brandgefahr in verschiedenste Oberflächen eingebetet werden.

LED ist erschütterungsfest und eignet sich gut für den Einbau in bewegliche Teile. LED-Licht hat eine hohe Lebensdauer und strahlt nur Licht im sichtbaren Bereich ab. Es ist flimmer- und brummfrei und bringt weder Reinigungs- noch Wartungskosten mit sich.

Unser LED-Licht ist die perfekte Lichtquelle für massgeschneiderte, moderne Lichtlösungen.

LED - Licht mit Zukunft

LED

INNENBEREICH

IP20

LEDLEISTEN

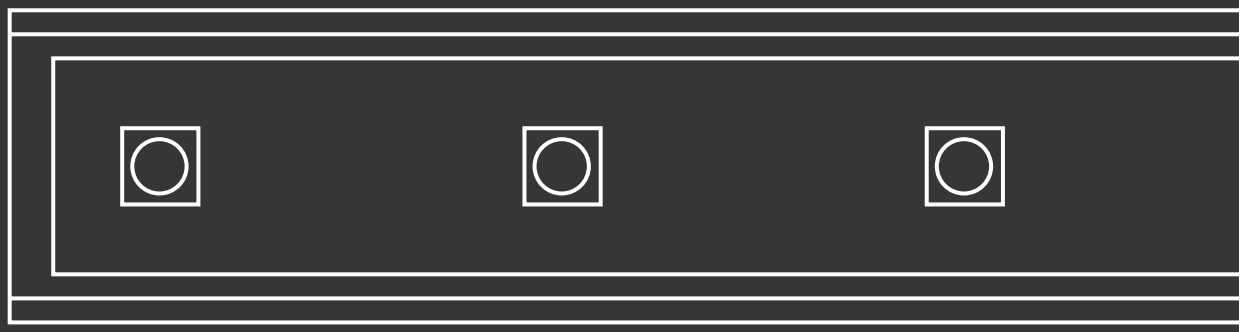

LED

IP20 INNENBEREICH

Mini LED Lichtleiste 12 Volt

Art. Nr. C121000-X, IP20

1. Technische Daten

Bezeichnung:	Mini LED Lichtleiste IP20
Betriebsspannung:	12 Volt
Leistung:	6 Watt
LED/Anzahl/m:	50 SMD
Abstrahlwinkel:	120°
Lichtfarbe:	warmweiss, kaltweiss, rot, grün, blau, gelb
Gehäuse:	Aluprofil PMMA
Mass (mm) :	L: 1000mm, H: 12mm, B: 13,5mm
Befestigung:	Option Montageprofil: H: 10mm, B: 17mm
Schutzart:	IP20 *Geschützt gegen feste Fremdkörper 12.5mm Durchmesser und grösser Kein Schutz gegen Wasser*
Umgebungstemperatur:	-20°C < ta < 55°C

2. Bestimmungsgemäße Verwendung

Dieses Produkt dient nur Beleuchtungszwecken und darf:

- Nur mit einer Spannung von 12 Volt betrieben werden (zum Anschluss an einen Sicherheitstransformator nach EN61046-VDE 0712Teil 24).
- Keinen starken mechanischen Beanspruchungen oder starker Verschmutzung ausgesetzt werden.
- Nach einer feuchten oder verschmutzten Lagerung erst nach einer Zustandsprüfung betrieben werden.

Dieses Datenblatt dient der Dokumentation. Nur der Hersteller ist berechtigt das Produkt zu öffnen oder Reparaturen an dem Produkt durchzuführen. Aufbau und die verwendete Technik der LED-Lampe unter Berücksichtigung der Vorschriften der DIN EN60598/ VDE 0711:

LED

INNENBEREICH IP20

Mini LED Lichtleiste 24 Volt

Art. Nr. C241000-X, IP20

1. Technische Daten

Bezeichnung:	Mini LED Lichtleiste IP20
Betriebsspannung:	24 Volt
Leistung:	12 Watt
LED/Anzahl/m:	100 SMD
Abstrahlwinkel:	120°
Lichtfarbe:	warmweiss, kaltweiss, rot, grün, blau, gelb
Gehäuse:	Aluprofil PMMA
Mass (mm) :	L: 1000mm, H: 12mm, B: 13,5mm
Befestigung:	Option Montageprofil: H: 10mm, B: 17mm
Schutzart:	IP20 *Geschützt gegen feste Fremdkörper 12.5mm Durchmesser und grösser Kein Schutz gegen Wasser*
Umgebungstemperatur:	-20°C < ta < 55°C

2. Bestimmungsgemäße Verwendung

Dieses Produkt dient nur Beleuchtungszwecken und darf:

- Nur mit einer Spannung von 24 Volt betrieben werden (zum Anschluss an einen Sicherheitstransformator nach EN61046-VDE 0712Teil 24).
- Keinen starken mechanischen Beanspruchungen oder starker Verschmutzung ausgesetzt werden.
- Nach einer feuchten oder verschmutzten Lagerung erst nach einer Zustandsprüfung betrieben werden.

MADE SWISS

Dieses Datenblatt dient der Dokumentation. Nur der Hersteller ist berechtigt das Produkt zu öffnen oder Reparaturen an dem Produkt durchzuführen. Aufbau und die verwendete Technik der LED-Lampe unter Berücksichtigung der Vorschriften der DIN EN60598/ VDE 0711:

LED

IP20 INNENBEREICH

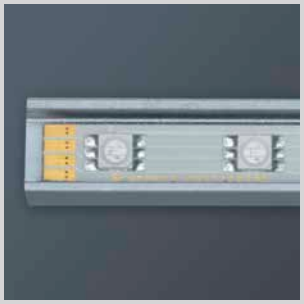

Mini LED Lichtleiste 24 Volt RGB

Art. Nr. C241000-RGB, IP 20

1. Technische Daten

Bezeichnung:	Mini LED Lichtleiste RGB IP20
Betriebsspannung:	24 Volt
Leistung:	15 Watt
LED/Anzahl/m:	50 SMD
Abstrahlwinkel:	110°
Lichtfarbe:	Full color, alle Farben
Gehäuse:	Aluprofil PMMA
Mass (mm) :	L: 1000mm, H: 12mm, B: 13,5mm
Befestigung:	Option Montageprofil: H: 10mm, B: 13.7mm
Schutzart:	IP20 *Geschützt gegen feste Fremdkörper 12.5mm Durchmesser und grösser Kein Schutz gegen Wasser*
Umgebungstemperatur:	-20°C < ta < 55°C

2. Bestimmungsgemäße Verwendung

Dieses Produkt dient nur Beleuchtungszwecken und darf:

- Nur mit einer Spannung von 24 Volt betrieben werden (zum Anschluss an einen Sicherheitstransformator nach EN61046-VDE 0712Teil 24).
- Keinen starken mechanischen Beanspruchungen oder starker Verschmutzung ausgesetzt werden.
- Nach einer feuchten oder verschmutzten Lagerung erst nach einer Zustandsprüfung betrieben werden.

Dieses Datenblatt dient der Dokumentation. Nur der Hersteller ist berechtigt das Produkt zu öffnen oder Reparaturen an dem Produkt durchzuführen. Aufbau und die verwendete Technik der LED-Lampe unter Berücksichtigung der Vorschriften der DIN EN60598/ VDE 0711:

LED

INNENBEREICH IP20

LED Acrylrohr 12 Volt

Art. Nr. AR25-1000-12V-X

1. Technische Daten

Bezeichnung:	LED Acrylrohr 12V IP20
Betriebsspannung:	12 Volt
Leistung:	6 Watt
LED/Anzahl/m:	50 SMD
Abstrahlwinkel:	120°
Lichtfarbe:	warmweiss, kaltweiss, rot, grün, blau, gelb
Gehäuse:	PMMA
Mass (mm) :	L: 1000mm, D: 25mm
Befestigung:	2x PMMA-Clip
Schutzart:	IP20 *Geschützt gegen feste Fremdkörper 12.5mm Durchmesser und grösser Kein Schutz gegen Wasser*
Umgebungstemperatur:	-20°C < ta < 55°C

2. Bestimmungsgemäße Verwendung

Dieses Produkt dient nur Beleuchtungszwecken und darf:

- Nur mit einer Spannung von 12 Volt betrieben werden (zum Anschluss an einen Sicherheitstransformator nach EN61046-VDE 0712Teil 24).
- Keinen starken mechanischen Beanspruchungen oder starker Verschmutzung ausgesetzt werden.
- Nach einer feuchten oder verschmutzten Lagerung erst nach einer Zustandsprüfung betrieben werden.

MADE SWISS

Dieses Datenblatt dient der Dokumentation. Nur der Hersteller ist berechtigt das Produkt zu öffnen oder Reparaturen an dem Produkt durchzuführen. Aufbau und die verwendete Technik der LED-Lampe unter Berücksichtigung der Vorschriften der DIN EN60598/ VDE 0711:

LED

IP20 INNENBEREICH

LED Acrylrohr 24 Volt

Art. Nr. AR25-1000-24V-X

1. Technische Daten

Bezeichnung:	LED Acrylrohr 24V IP20
Betriebsspannung:	24 Volt
Leistung:	12 Watt
LED/Anzahl/m:	50 SMD
Abstrahlwinkel:	120°
Lichtfarbe:	warmweiss, kaltweiss, rot, grün, blau, gelb
Gehäuse:	PMMA
Mass (mm) :	L: 1000mm, D: 25mm
Befestigung:	2x PMMA-Clip
Schutzart:	IP20 *Geschützt gegen feste Fremdkörper 12.5mm Durchmesser und grösser Kein Schutz gegen Wasser*
Umgebungstemperatur:	-20°C < ta < 55°C

2. Bestimmungsgemäße Verwendung

Dieses Produkt dient nur Beleuchtungszwecken und darf:

- Nur mit einer Spannung von 24 Volt betrieben werden (zum Anschluss an einen Sicherheitstransformator nach EN61046-VDE 0712Teil 24).
- Keinen starken mechanischen Beanspruchungen oder starker Verschmutzung ausgesetzt werden.
- Nach einer feuchten oder verschmutzten Lagerung erst nach einer Zustandsprüfung betrieben werden.

Dieses Datenblatt dient der Dokumentation. Nur der Hersteller ist berechtigt das Produkt zu öffnen oder Reparaturen an dem Produkt durchzuführen. Aufbau und die verwendete Technik der LED-Lampe unter Berücksichtigung der Vorschriften der DIN EN60598/ VDE 0711:

LED

INNENBEREICH IP20

LED Acrylrohr 24 Volt RGB

Art. Nr. AR25-1000-24V-RGB

1. Technische Daten

Bezeichnung:	LED Acrylrohr 24V RGB IP20
Betriebsspannung:	24 Volt
Leistung:	14 Watt
LED/Anzahl/m:	14 HP
Abstrahlwinkel:	120°
Lichtfarbe:	Full color, alle farben
Gehäuse:	PMMA
Mass (mm) :	L: 1020mm, D: 25mm
Befestigung:	2x PMMA-Clip
Schutzart:	IP20 *Geschützt gegen feste Fremdkörper 12.5mm Durchmesser und grösser Kein Schutz gegen Wasser*
Umgebungstemperatur:	-20°C < ta < 55°C

2. Bestimmungsgemäße Verwendung

Dieses Produkt dient nur Beleuchtungszwecken und darf:

- Nur mit einer Spannung von 24 Volt betrieben werden (zum Anschluss an einen Sicherheitstransformator nach EN61046-VDE 0712Teil 24).
- Keinen starken mechanischen Beanspruchungen oder starker Verschmutzung ausgesetzt werden.
- Nach einer feuchten oder verschmutzten Lagerung erst nach einer Zustandsprüfung betrieben werden.

MADE SWISS

Dieses Datenblatt dient der Dokumentation. Nur der Hersteller ist berechtigt das Produkt zu öffnen oder Reparaturen an dem Produkt durchzuführen. Aufbau und die verwendete Technik der LED-Lampe unter Berücksichtigung der Vorschriften der DIN EN60598/ VDE 0711:

LED

IP20 INNENBEREICH

LED Acrylrohr 24 Volt UHB

Art. Nr. AR30-1000-X, IP20

1. Technische Daten

Bezeichnung:	LED Acrylrohr IP20
Betriebsspannung:	24 Volt
Leistung:	32 Watt
LED/Anzahl/m:	200 UHB 5mm
Abstrahlwinkel:	10°, 20°, 45°
Lichtfarbe:	warmweiss, kaltweiss, rot, grün, blau, gelb
Gehäuse:	PMMA
Mass (mm) :	L: 1020mm, D: 30mm
Befestigung:	2 PMMA-Clip
Schutzart:	IP20 *Geschützt gegen feste Fremdkörper 12.5mm Durchmesser und grösser Kein Schutz gegen Wasser*
Umgebungstemperatur:	-20°C < ta < 55°C

2. Bestimmungsgemäße Verwendung

Dieses Produkt dient nur Beleuchtungszwecken und darf:

- Nur mit einer Spannung von 24 Volt betrieben werden (zum Anschluss an einen Sicherheitstransformator nach EN61046-VDE 0712Teil 24).
- Keinen starken mechanischen Beanspruchungen oder starker Verschmutzung ausgesetzt werden.
- Nach einer feuchten oder verschmutzten Lagerung erst nach einer Zustandsprüfung betrieben werden.

Dieses Datenblatt dient der Dokumentation. Nur der Hersteller ist berechtigt das Produkt zu öffnen oder Reparaturen an dem Produkt durchzuführen. Aufbau und die verwendete Technik der LED-Lampe unter Berücksichtigung der Vorschriften der DIN EN60598/ VDE 0711:

LED

INNENBEREICH IP20

LED Lichtleiste 24 Volt High Power

Art. Nr. IMP-915-30-X-X, IP20

1. Technische Daten

Bezeichnung:	LED Lichtleiste High Power
Betriebsspannung:	24 Volt
Leistung:	21 Watt
LED/Anzahl/m:	21 HP
Abstrahlwinkel:	26°, 45°
Lichtfarbe:	warmweiss, kaltweiss
Gehäuse:	Aluprofil PMMS
Mass (mm) :	L: 915mm, H: 30mm, B: 30mm
Befestigung:	
Schutzart:	IP20 *Geschützt gegen feste Fremdkörper 12.5mm Durchmesser und grösser Kein Schutz gegen Wasser*
Umgebungstemperatur:	-20°C < ta < 55°C

2. Bestimmungsgemäße Verwendung

Dieses Produkt dient nur Beleuchtungszwecken und darf:

- Nur mit einer Spannung von 24 Volt betrieben werden (zum Anschluss an einen Sicherheitstransformator nach EN61046-VDE 0712Teil 24).
- Keinen starken mechanischen Beanspruchungen oder starker Verschmutzung ausgesetzt werden.
- Nach einer feuchten oder verschmutzten Lagerung erst nach einer Zustandsprüfung betrieben werden.

Dieses Datenblatt dient der Dokumentation. Nur der Hersteller ist berechtigt das Produkt zu öffnen oder Reparaturen an dem Produkt durchzuführen. Aufbau und die verwendete Technik der LED-Lampe unter Berücksichtigung der Vorschriften der DIN EN60598/ VDE 0711:

LED

IP20 INNENBEREICH

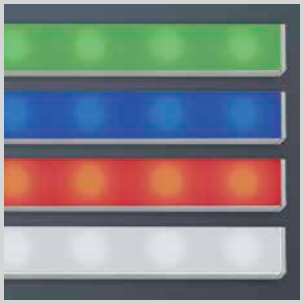

LED Lichtleiste 24 Volt High Power RGB-W

Art. Nr. IMP-1000-RGBW, IP20

1. Technische Daten

Bezeichnung:	LED Lichtleiste High Power RGBW, IP20
Betriebsspannung:	24 Volt
Leistung:	70 Watt
LED/Anzahl/m:	21 HP
Abstrahlwinkel:	90°
Lichtfarbe:	Full color, Alle Farben
Gehäuse:	Aluminum
Mass (mm) :	L:1000mm, B:30mm, H:30mm
Schutzart:	IP20 *Geschützt gegen feste Fremdkörper 12.5mm Durchmesser und grösser Kein Schutz gegen Wasser*
Umgebungstemperatur:	-20°C < ta < 55°C

2. Bestimmungsgemäße Verwendung

Dieses Produkt dient nur Beleuchtungszwecken und darf:

- Nur mit einer Spannung von 24 Volt betrieben werden (zum Anschluss an einen Sicherheitstransformator nach EN61046-VDE 0712Teil 24).
- Keinen starken mechanischen Beanspruchungen oder starker Verschmutzung ausgesetzt werden.
- Nach einer feuchten oder verschmutzten Lagerung erst nach einer Zustandsprüfung betrieben werden.

Dieses Datenblatt dient der Dokumentation. Nur der Hersteller ist berechtigt das Produkt zu öffnen oder Reparaturen an dem Produkt durchzuführen. Aufbau und die verwendete Technik der LED-Lampe unter Berücksichtigung der Vorschriften der DIN EN60598/ VDE 0711:

Installationsbeispiele 12 Volt / 24 Volt

Installationsbeispiel Mini-LED-Lichtleiste 12 Volt 6 Watt

maximum 2 x 1 Meter Mini-LED-Lichtleiste 12 Volt 6 Watt
1 x LED-Konverter 12 Volt 12 Watt

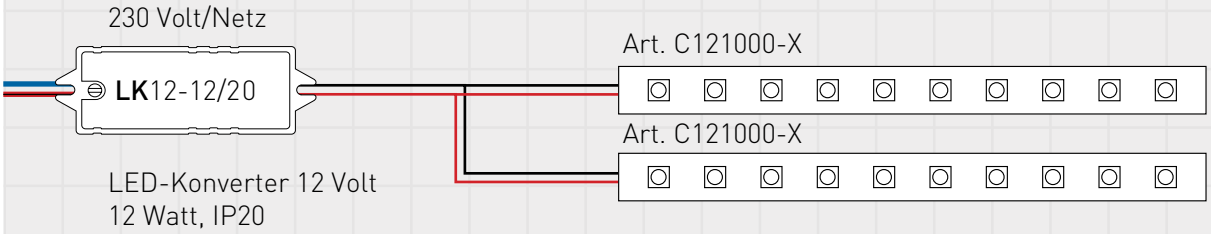

maximum 5 x 1 Meter Mini-LED-Lichtleiste 12 Volt 6 Watt
1 x LED-Konverter 12 Volt 30 Watt

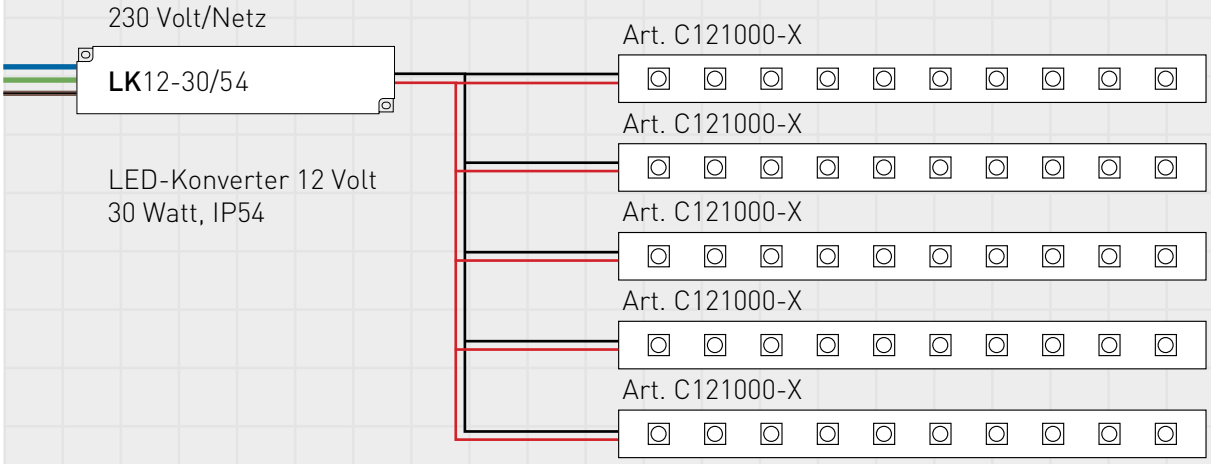

LED

INNENBEREICH

IP20

EINBAUSPOTS

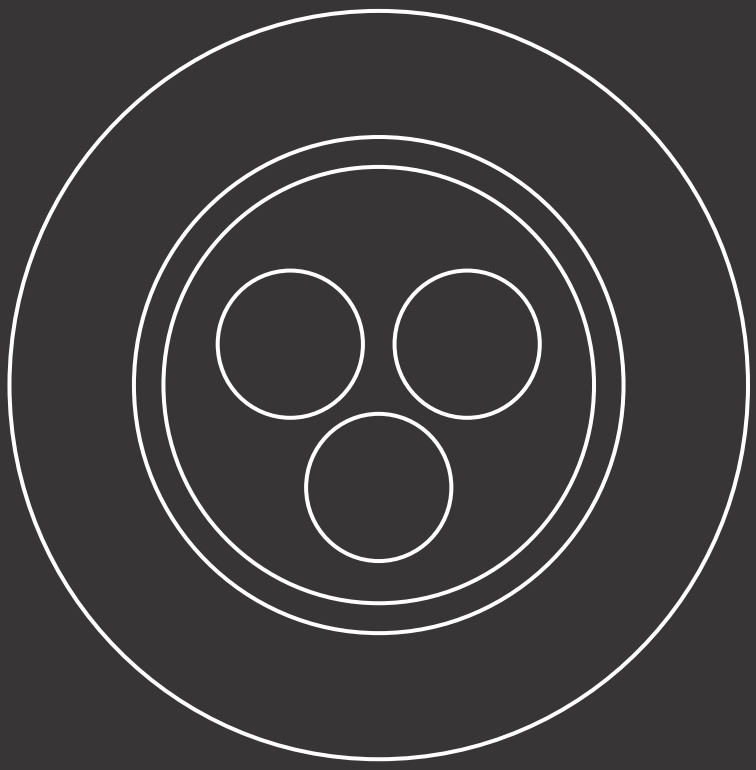

LED

IP20 INNENBEREICH

LED Miranda 20

Art. Nr. Miranda, IP20

1. Technische Daten

Bezeichnung:	LED Miranda, IP20
Betriebsspannung:	350 mA
Leistung:	1,5 Watt
LED/Anzahl/m:	1 HP-CREE
Abstrahlwinkel:	25°, 45°
Lichtfarbe:	warmweiss, kaltweiss
Abdeckung:	VSG-Glas 8mm / PMMA 8mm
Gehäuse:	Chromstahl V4A
Mass (mm) :	D: 50mm
Anschlusskabel:	2x1mm2, Länge nach Angaben
Befestigung:	
Schutzart:	IP20 *Geschützt gegen feste Fremdkörper 12.5mm Durchmesser und grösser Kein Schutz gegen Wasser*
Umgebungstemperatur:	-20°C < ta < 55°C

2. Bestimmungsgemäße Verwendung

Dieses Produkt dient nur Beleuchtungszwecken und darf:

- Nur mit einer Spannung von 350 mA betrieben werden (zum Anschluss an einen Sicherheitstransformator nach EN61046-VDE 0712Teil 24).
- Keinen starken mechanischen Beanspruchungen oder starker Verschmutzung ausgesetzt werden.
- Nach einer feuchten oder verschmutzten Lagerung erst nach einer Zustandsprüfung betrieben werden.

Dieses Datenblatt dient der Dokumentation. Nur der Hersteller ist berechtigt das Produkt zu öffnen oder Reparaturen an dem Produkt durchzuführen. Aufbau und die verwendete Technik der LED-Lampe unter Berücksichtigung der Vorschriften der DIN EN60598/ VDE 0711:

LED

INNENBEREICH | IP20

LED Miranda RGB 20

Art. Nr. Miranda-RGB, IP20

1. Technische Daten

Bezeichnung:	LED Miranda RGB, IP20
Betriebsspannung:	12 Volt
Leistung:	1 Watt
LED/Anzahl/m:	3 SMD
Abstrahlwinkel:	110°
Lichtfarbe:	Full color, alle Farben
Abdeckung:	VSG-Glas 8mm / PMMA 8mm
Gehäuse:	Chromstahl V4A
Mass (mm) :	D: 50mm
Anschlusskabel:	2x1mm2, Länge nach Angaben
Befestigung:	
Schutzart:	IP20 *Geschützt gegen feste Fremdkörper 12.5mm Durchmesser und grösser Kein Schutz gegen Wasser*
Umgebungstemperatur:	-20°C < ta < 55°C

2. Bestimmungsgemäße Verwendung

Dieses Produkt dient nur Beleuchtungszwecken und darf:

- Nur mit einer Spannung von 12 Volt betrieben werden (zum Anschluss an einen Sicherheitstransformator nach EN61046-VDE 0712Teil 24).
- Keinen starken mechanischen Beanspruchungen oder starker Verschmutzung ausgesetzt werden.
- Nach einer feuchten oder verschmutzten Lagerung erst nach einer Zustandsprüfung betrieben werden.

MADE SWISS

Dieses Datenblatt dient der Dokumentation. Nur der Hersteller ist berechtigt das Produkt zu öffnen oder Reparaturen an dem Produkt durchzuführen. Aufbau und die verwendete Technik der LED-Lampe unter Berücksichtigung der Vorschriften der DIN EN60598/ VDE 0711:

LED

IP20 INNENBEREICH

LED Einbauspot rund 100mm 350mA

Art. Nr. IE68-80-45-4X, IP20

1. Technische Daten

Bezeichnung:	Einbauspot LED rund 100mm weiss
Betriebsspannung:	350mA
Leistung:	4.5 Watt
LED/Anzahl/m:	4 HP
Abstrahlwinkel:	25°, 45°
Lichtfarbe:	warmweiss, kaltweiss, neutralweiss
Gehäuse:	diverse
Mass (mm) :	D: 100mm, BL: 75mm
Befestigung:	
Schutzart:	IP20 *Geschützt gegen feste Fremdkörper 12.5mm Durchmesser und grösser Kein Schutz gegen Wasser*
Umgebungstemperatur:	-20°C < ta < 55°C

2. Bestimmungsgemäße Verwendung

Dieses Produkt dient nur Beleuchtungszwecken und darf:

- Nur mit einer Spannung von 350mA betrieben werden (zum Anschluss an einen Sicherheitstransformator nach EN61046-VDE 0712Teil 24).
- Keinen starken mechanischen Beanspruchungen oder starker Verschmutzung ausgesetzt werden.
- Nach einer feuchten oder verschmutzten Lagerung erst nach einer Zustandsprüfung betrieben werden.

Dieses Datenblatt dient der Dokumentation. Nur der Hersteller ist berechtigt das Produkt zu öffnen oder Reparaturen an dem Produkt durchzuführen. Aufbau und die verwendete Technik der LED-Lampe unter Berücksichtigung der Vorschriften der DIN EN60598/ VDE 0711:

LED

INNENBEREICH IP20

LED Einbauspot rund 100mm 12 Volt

Art. Nr. IE75-100-40-X, IP20

1. Technische Daten

Bezeichnung:	Einbauspot LED rund 100mm weiss IP20
Betriebsspannung:	12 Volt
Leistung:	3,6 Watt
LED/Anzahl/m:	3 HP
Abstrahlwinkel:	25°, 45°
Lichtfarbe:	warmweiss, kaltweiss, rot, grün, blau, gelb
Gehäuse:	diverse
Mass (mm) :	D: 100mm, BL: 75mm
Befestigung:	
Schutzart:	IP20 *Geschützt gegen feste Fremdkörper 12.5mm Durchmesser und grösser Kein Schutz gegen Wasser*
Umgebungstemperatur:	-20°C < ta < 55°C

2. Bestimmungsgemäße Verwendung

Dieses Produkt dient nur Beleuchtungszwecken und darf:

- Nur mit einer Spannung von 12 Volt betrieben werden (zum Anschluss an einen Sicherheitstransformator nach EN61046-VDE 0712Teil 24).
- Keinen starken mechanischen Beanspruchungen oder starker Verschmutzung ausgesetzt werden.
- Nach einer feuchten oder verschmutzten Lagerung erst nach einer Zustandsprüfung betrieben werden.

MADE SWISS

Dieses Datenblatt dient der Dokumentation. Nur der Hersteller ist berechtigt das Produkt zu öffnen oder Reparaturen an dem Produkt durchzuführen. Aufbau und die verwendete Technik der LED-Lampe unter Berücksichtigung der Vorschriften der DIN EN60598/ VDE 0711:

LED

IP20 INNENBEREICH

LED Einbauspot rund 80mm 12 Volt

Art. Nr. IE68-80-45-X, IP20

1. Technische Daten

Bezeichnung:	Einbauspot LED rund 80mm weiss
Betriebsspannung:	12 Volt
Leistung:	3,6 Watt
LED/Anzahl/m:	3 HP
Abstrahlwinkel:	25°, 45°
Lichtfarbe:	warmweiss, kaltweiss, rot, grün, blau, gelb
Gehäuse:	diverse
Mass (mm) :	D: 80mm, BL: 68mm
Befestigung:	
Schutzart:	IP20 *Geschützt gegen feste Fremdkörper 12.5mm Durchmesser und grösser Kein Schutz gegen Wasser*
Umgebungstemperatur:	-20°C < ta < 55°C

2. Bestimmungsgemäße Verwendung

Dieses Produkt dient nur Beleuchtungszwecken und darf:

- Nur mit einer Spannung von 12 Volt betrieben werden (zum Anschluss an einen Sicherheitstransformator nach EN61046-VDE 0712Teil 24).
- Keinen starken mechanischen Beanspruchungen oder starker Verschmutzung ausgesetzt werden.
- Nach einer feuchten oder verschmutzten Lagerung erst nach einer Zustandsprüfung betrieben werden.

Dieses Datenblatt dient der Dokumentation. Nur der Hersteller ist berechtigt das Produkt zu öffnen oder Reparaturen an dem Produkt durchzuführen. Aufbau und die verwendete Technik der LED-Lampe unter Berücksichtigung der Vorschriften der DIN EN60598/ VDE 0711:

LED

INNENBEREICH IP20

LED Einbauspot rund 80mm 12 Volt

Art. Nr. IE68-80-90-X, IP20

1. Technische Daten

Bezeichnung:	Einbauspot LED rund 80mm weiss
Betriebsspannung:	12 Volt
Leistung:	3,6 Watt
LED/Anzahl/m:	3 HP
Abstrahlwinkel:	90°
Lichtfarbe:	warmweiss, kaltweiss, rot, grün, blau, gelb
Gehäuse:	diverse
Mass (mm) :	D: 80mm, BL: 68mm
Befestigung:	
Schutzart:	IP20 *Geschützt gegen feste Fremdkörper 12.5mm Durchmesser und grösser Kein Schutz gegen Wasser*
Umgebungstemperatur:	-20°C < ta < 55°C

2. Bestimmungsgemäße Verwendung

Dieses Produkt dient nur Beleuchtungszwecken und darf:

- Nur mit einer Spannung von 12 Volt betrieben werden (zum Anschluss an einen Sicherheitstransformator nach EN61046-VDE 0712Teil 24).
- Keinen starken mechanischen Beanspruchungen oder starker Verschmutzung ausgesetzt werden.
- Nach einer feuchten oder verschmutzten Lagerung erst nach einer Zustandsprüfung betrieben werden.

MADE SWISS

Dieses Datenblatt dient der Dokumentation. Nur der Hersteller ist berechtigt das Produkt zu öffnen oder Reparaturen an dem Produkt durchzuführen. Aufbau und die verwendete Technik der LED-Lampe unter Berücksichtigung der Vorschriften der DIN EN60598/ VDE 0711:

LED

IP20 INNENBEREICH

LED Einbauspot rund 65mm 350 mA

Art. Nr. IE60-65-X, IP20

1. Technische Daten

Bezeichnung:	Einbauspot LED rund 65mm weiss
Betriebsspannung:	350 mA Konstantstrom
Leistung:	1,5 Watt
LED/Anzahl/m:	1 HP CREE
Abstrahlwinkel:	
Lichtfarbe:	warmweiss, kaltweiss, rot, grün, blau, gelb
Gehäuse:	diverse
Mass (mm) :	D: 65mm, B: 48mm
Befestigung:	
Schutzart:	IP20 *Geschützt gegen feste Fremdkörper 12.5mm Durchmesser und grösser Kein Schutz gegen Wasser*
Umgebungstemperatur:	-20°C < ta < 55°C

2. Bestimmungsgemäße Verwendung

Dieses Produkt dient nur Beleuchtungszwecken und darf:

- Nur mit einer Spannung von 350 mA betrieben werden (zum Anschluss an einen Sicherheitstransformator nach EN61046-VDE 0712Teil 24).
- Keinen starken mechanischen Beanspruchungen oder starker Verschmutzung ausgesetzt werden.
- Nach einer feuchten oder verschmutzten Lagerung erst nach einer Zustandsprüfung betrieben werden.

Dieses Datenblatt dient der Dokumentation. Nur der Hersteller ist berechtigt das Produkt zu öffnen oder Reparaturen an dem Produkt durchzuführen. Aufbau und die verwendete Technik der LED-Lampe unter Berücksichtigung der Vorschriften der DIN EN60598/ VDE 0711:

LED

INNENBEREICH IP20

LED Einbauspot rund 65mm RGB

Art. Nr. IE 60-65-RGB, IP20

1. Technische Daten

Bezeichnung:	Einbauspot LED rund 65mm RGB
Betriebsspannung:	12 Volt
Leistung:	1 Watt
LED/Anzahl/m:	18 UHB 5mm, 6xrot, 6xgrün, 6xblau
Abstrahlwinkel:	10°, 20°, 45°
Lichtfarbe:	full color, alle Farben
Gehäuse:	diverse
Mass (mm) :	D: 65mm, B: 48mm
Befestigung:	
Schutzart:	IP20 *Geschützt gegen feste Fremdkörper 12.5mm Durchmesser und grösser Kein Schutz gegen Wasser*
Umgebungstemperatur:	-20°C < ta < 55°C

2. Bestimmungsgemäße Verwendung

Dieses Produkt dient nur Beleuchtungszwecken und darf:

- Nur mit einer Spannung von 12 Volt betrieben werden (zum Anschluss an einen Sicherheitstransformator nach EN61046-VDE 0712Teil 24).
- Keinen starken mechanischen Beanspruchungen oder starker Verschmutzung ausgesetzt werden.
- Nach einer feuchten oder verschmutzten Lagerung erst nach einer Zustandsprüfung betrieben werden.

MADE SWISS

Dieses Datenblatt dient der Dokumentation. Nur der Hersteller ist berechtigt das Produkt zu öffnen oder Reparaturen an dem Produkt durchzuführen. Aufbau und die verwendete Technik der LED-Lampe unter Berücksichtigung der Vorschriften der DIN EN60598/ VDE 0711:

LED

IP20 INNENBEREICH

LED Einbauspot rund 80mm 24 Volt RGB

Art. Nr. IE68-80-RGB, IP20

1. Technische Daten

Bezeichnung:	Einbauspot LED rund 80mm RGB
Betriebsspannung:	24 Volt
Leistung:	1,5 Watt
LED/Anzahl/m:	6 SMD
Abstrahlwinkel:	25°, 40°
Lichtfarbe:	Full color, alle Farben
Gehäuse:	diverse
Mass (mm) :	D: 80mm, BL: 68mm
Befestigung:	
Schutzart:	IP20 *Geschützt gegen feste Fremdkörper 12.5mm Durchmesser und grösser Kein Schutz gegen Wasser*
Umgebungstemperatur:	-20°C < ta < 55°C

2. Bestimmungsgemäße Verwendung

Dieses Produkt dient nur Beleuchtungszwecken und darf:

- Nur mit einer Spannung von 24 Volt betrieben werden (zum Anschluss an einen Sicherheitstransformator nach EN61046-VDE 0712Teil 24).
- Keinen starken mechanischen Beanspruchungen oder starker Verschmutzung ausgesetzt werden.
- Nach einer feuchten oder verschmutzten Lagerung erst nach einer Zustandsprüfung betrieben werden.

Dieses Datenblatt dient der Dokumentation. Nur der Hersteller ist berechtigt das Produkt zu öffnen oder Reparaturen an dem Produkt durchzuführen. Aufbau und die verwendete Technik der LED-Lampe unter Berücksichtigung der Vorschriften der DIN EN60598/ VDE 0711:

LED

INNENBEREICH | IP20

LED Down Light

Art. Nr. DL165-21-X IP20

1. Technische Daten

Bezeichnung:	Einbauspot LED rund 165mm
Betriebsspannung:	230 Volt
Leistung:	20 Watt
LED/Anzahl/m:	1 COB
Abstrahlwinkel:	60°
Lichtfarbe:	warmweiss, neutralweiss
Gehäuse:	Aluminum
Mass (mm) :	D: 165mm, B: 150mm
Befestigung:	
Schutzart:	IP20 *Geschützt gegen feste Fremdkörper 12.5mm Durchmesser und grösser Kein Schutz gegen Wasser*
Umgebungstemperatur:	-20°C < ta < 55°C

2. Bestimmungsgemäße Verwendung

Dieses Produkt dient nur Beleuchtungszwecken und darf:

- Nur mit einer Spannung von 230 Volt betrieben werden (zum Anschluss an einen Sicherheitstransformator nach EN61046-VDE 0712Teil 24).
- Keinen starken mechanischen Beanspruchungen oder starker Verschmutzung ausgesetzt werden.
- Nach einer feuchten oder verschmutzten Lagerung erst nach einer Zustandsprüfung betrieben werden.

MADE SWISS

Dieses Datenblatt dient der Dokumentation. Nur der Hersteller ist berechtigt das Produkt zu öffnen oder Reparaturen an dem Produkt durchzuführen. Aufbau und die verwendete Technik der LED-Lampe unter Berücksichtigung der Vorschriften der DIN EN60598/ VDE 0711:

Installationsbeispiele 12 Volt / 24 Volt

Installationsbeispiel gedimmt

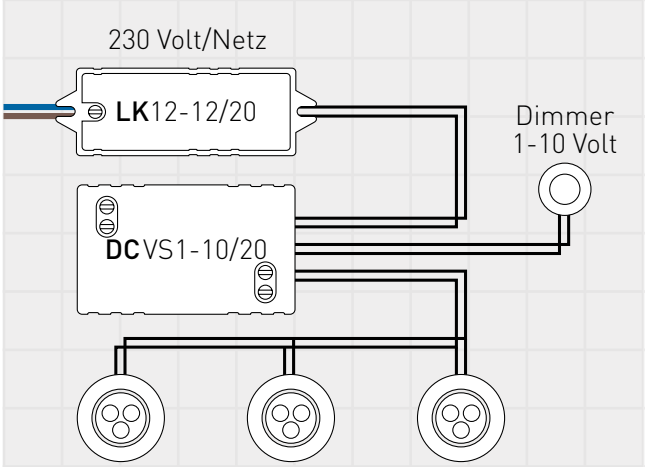

Installationsbeispiel ON/OFF

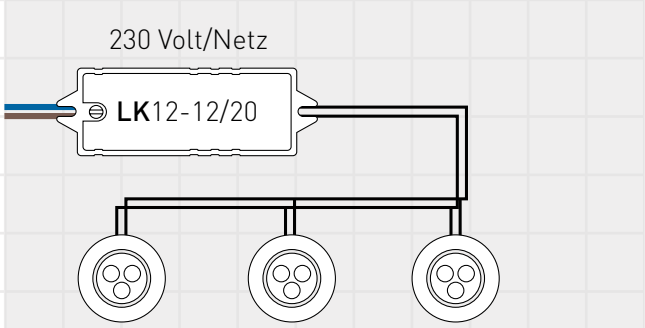

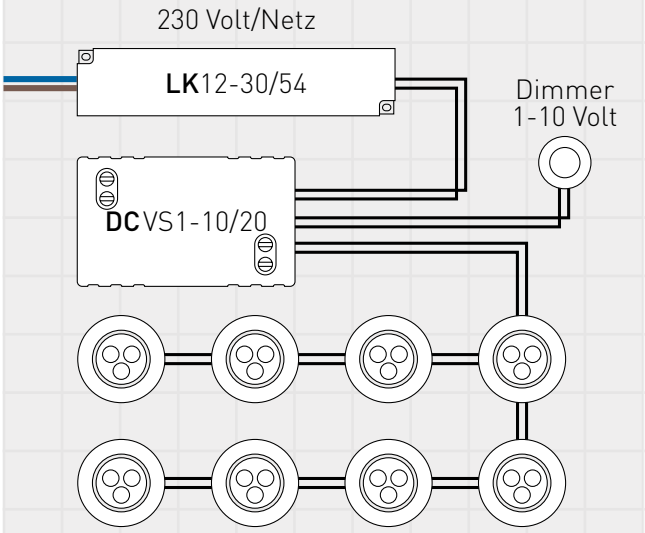

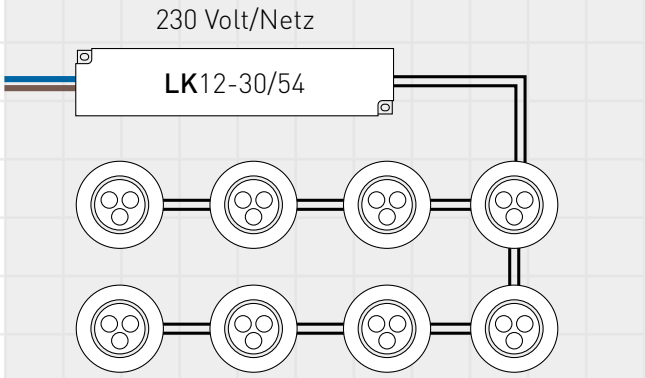

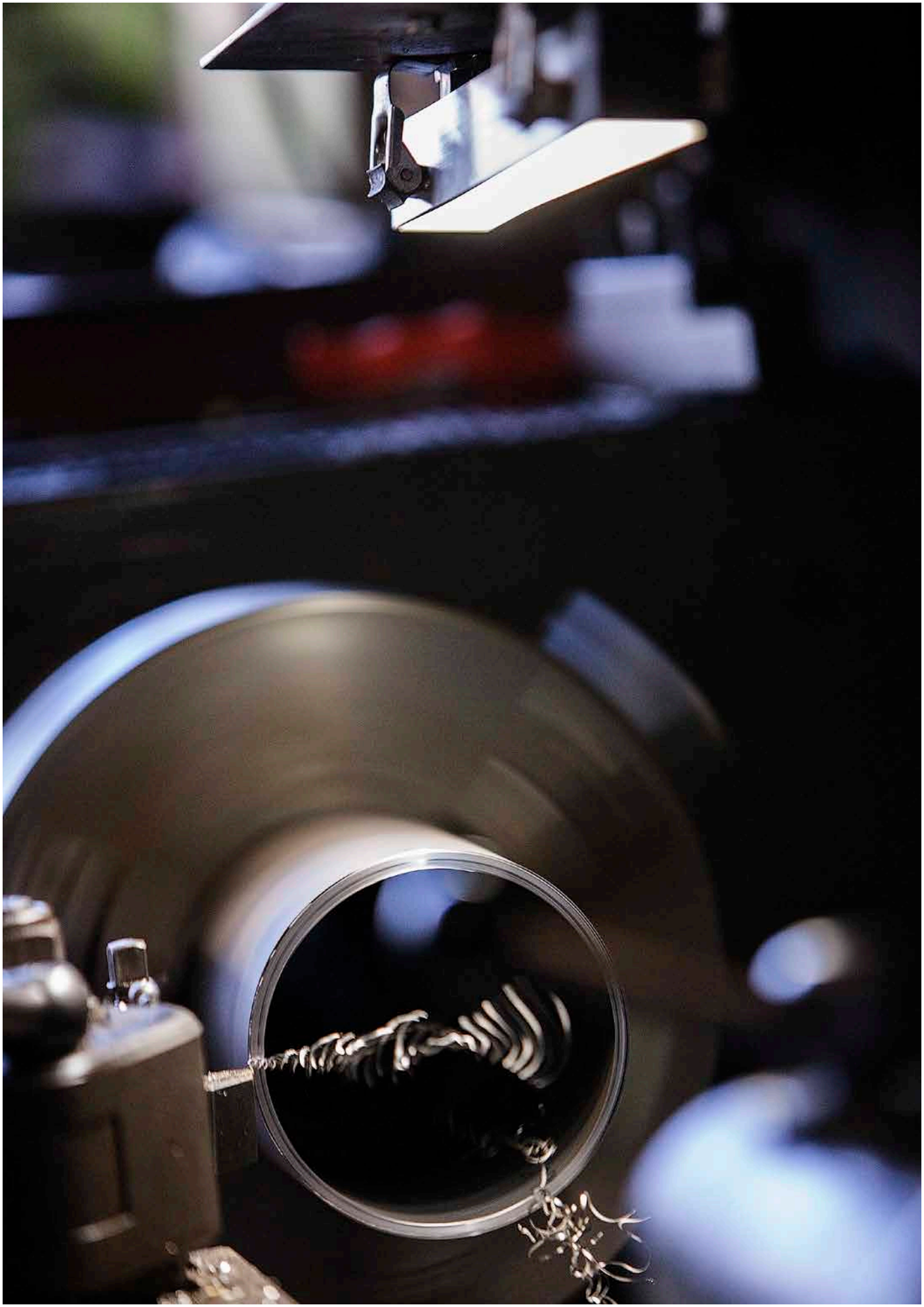

LED

INNENBEREICH

IP20

ARBEITS- UND WANDLEUCHTEN

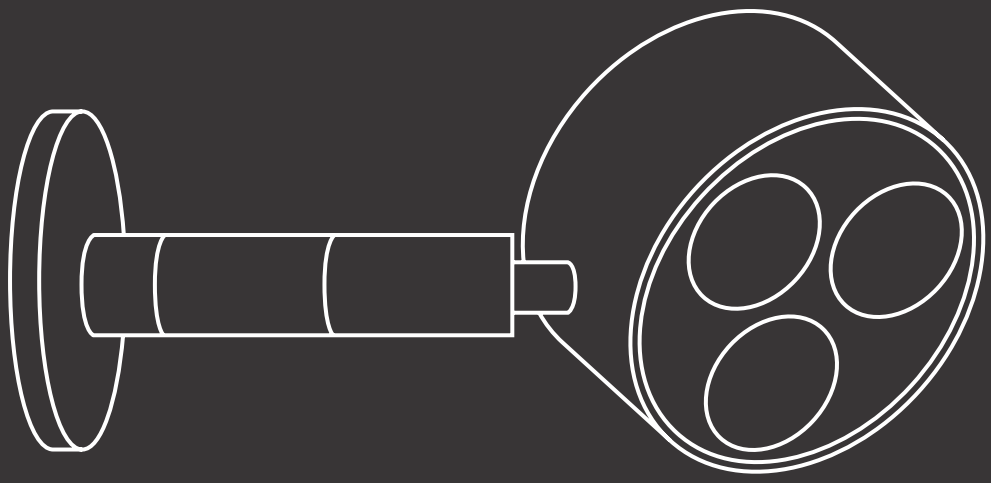

LED

IP20 INNENBEREICH

LED Wandleuchte DUAL 100-X

Art. Nr. DUAL 100-X

1. Technische Daten

Bezeichnung:	Wandleuchte LED DUAL 100, IP20
Betriebsspannung:	350 mA Konstantstrom
Leistung:	3 Watt
LED/Anzahl/m:	2 HP CREE
Abstrahlwinkel:	90°
Lichtfarbe:	warmweiss, kaltweiss
Gehäuse:	CNS poliert PMMA
Mass (mm) :	L: 210mm, B: 25
Befestigung:	AP / UP
Schutzart:	IP20 *Geschützt gegen feste Fremdkörper 12.5mm Durchmesser und grösser Kein Schutz gegen Wasser*
Umgebungstemperatur:	-20°C < ta < 55°C

2. Bestimmungsgemäße Verwendung

Dieses Produkt dient nur Beleuchtungszwecken und darf:

- Nur mit einer Spannung von 350 mA betrieben werden (zum Anschluss an einen Sicherheitstransformator nach EN61046-VDE 0712Teil 24).
- Keinen starken mechanischen Beanspruchungen oder starker Verschmutzung ausgesetzt werden.
- Nach einer feuchten oder verschmutzten Lagerung erst nach einer Zustandsprüfung betrieben werden.

Dieses Datenblatt dient der Dokumentation. Nur der Hersteller ist berechtigt das Produkt zu öffnen oder Reparaturen an dem Produkt durchzuführen. Aufbau und die verwendete Technik der LED-Lampe unter Berücksichtigung der Vorschriften der DIN EN60598/ VDE 0711:

LED

INNENBEREICH

IP20

LED UP Mono

Art. Nr. LED UP Mono

1. Technische Daten

Bezeichnung:	Wandleuchte LED UP Mono, IP20
Betriebsspannung:	350 mA Konstantstrom
Leistung:	1,5 Watt
LED/Anzahl/m:	1 HP CREE
Abstrahlwinkel:	90°
Lichtfarbe:	warmweiss, kaltweiss
Gehäuse:	CNS poliert
Mass (mm) :	L: 80mm, B: 80
Befestigung:	
Schutzart:	IP20 *Geschützt gegen feste Fremdkörper 12.5mm Durchmesser und grösser Kein Schutz gegen Wasser*
Umgebungstemperatur:	-20°C < ta < 55°C

2. Bestimmungsgemäße Verwendung

Dieses Produkt dient nur Beleuchtungszwecken und darf:

- Nur mit einer Spannung von 350 mA betrieben werden (zum Anschluss an einen Sicherheitstransformator nach EN61046-VDE 0712Teil 24).
- Keinen starken mechanischen Beanspruchungen oder starker Verschmutzung ausgesetzt werden.
- Nach einer feuchten oder verschmutzten Lagerung erst nach einer Zustandsprüfung betrieben werden.

Dieses Datenblatt dient der Dokumentation. Nur der Hersteller ist berechtigt das Produkt zu öffnen oder Reparaturen an dem Produkt durchzuführen. Aufbau und die verwendete Technik der LED-Lampe unter Berücksichtigung der Vorschriften der DIN EN60598/ VDE 0711:

LED

IP20 INNENBEREICH

LED UP-Down 4 Eckig

Art. Nr. LED UP-Down 4Eckig

1. Technische Daten

Bezeichnung:	Wandleuchte LED UP –Down 4 Eckig, IP20
Betriebsspannung:	350 mA Konstantstrom
Leistung:	3 Watt
LED/Anzahl/m:	2 HP CREE
Abstrahlwinkel:	90°
Lichtfarbe:	warmweiss, kaltweiss
Gehäuse:	CNS poliert
Mass (mm) :	L: 80mm, B: 80
Befestigung:	
Schutzart:	IP20 *Geschützt gegen feste Fremdkörper 12.5mm Durchmesser und grösser Kein Schutz gegen Wasser*
Umgebungstemperatur:	-20°C < ta < 55°C

2. Bestimmungsgemäße Verwendung

Dieses Produkt dient nur Beleuchtungszwecken und darf:

- Nur mit einer Spannung von 350 mA betrieben werden (zum Anschluss an einen Sicherheitstransformator nach EN61046-VDE 0712Teil 24).
- Keinen starken mechanischen Beanspruchungen oder starker Verschmutzung ausgesetzt werden.
- Nach einer feuchten oder verschmutzten Lagerung erst nach einer Zustandsprüfung betrieben werden.

Dieses Datenblatt dient der Dokumentation. Nur der Hersteller ist berechtigt das Produkt zu öffnen oder Reparaturen an dem Produkt durchzuführen. Aufbau und die verwendete Technik der LED-Lampe unter Berücksichtigung der Vorschriften der DIN EN60598/ VDE 0711:

LED

INNENBEREICH IP20

LED Wandleuchte ONA50-X

Art. Nr. ONA50-X

1. Technische Daten

Bezeichnung:	Wandleuchte LED ONA50, IP20
Betriebsspannung:	12 Volt
Leistung:	3,6 Watt
LED/Anzahl/m:	3 HP CREE
Abstrahlwinkel:	25°, 40°
Lichtfarbe:	warmweiss, kaltweiss
Gehäuse:	CNS, verchromt
Mass (mm) :	D:50mm
Befestigung:	Sockel mit 2 Löchern, D:30mm
Schutzart:	IP20 *Geschützt gegen feste Fremdkörper 12.5mm Durchmesser und grösser Kein Schutz gegen Wasser*
Umgebungstemperatur:	-20°C < ta < 55°C

2. Bestimmungsgemäße Verwendung

Dieses Produkt dient nur Beleuchtungszwecken und darf:

- Nur mit einer Spannung von 12 Volt betrieben werden (zum Anschluss an einen Sicherheitstransformator nach EN61046-VDE 0712Teil 24).
- Keinen starken mechanischen Beanspruchungen oder starker Verschmutzung ausgesetzt werden.
- Nach einer feuchten oder verschmutzten Lagerung erst nach einer Zustandsprüfung betrieben werden.

MADE SWISS

Dieses Datenblatt dient der Dokumentation. Nur der Hersteller ist berechtigt das Produkt zu öffnen oder Reparaturen an dem Produkt durchzuführen. Aufbau und die verwendete Technik der LED-Lampe unter Berücksichtigung der Vorschriften der DIN EN60598/ VDE 0711:

LED

IP20 INNENBEREICH

LED Wandleuchte CINOS

Art. Nr. CNS210110-X

1. Technische Daten

Bezeichnung:	LED Leseleuchte CINOS, IP20
Betriebsspannung:	230 Volt / 12 Volt / 24 Volt
Leistung:	5 Watt / 10 Watt
LED/Anzahl:	40 SMD / 80 SMD
Abstrahlwinkel:	120° / 120°
Lichtfarbe:	warmweiss, neutralweiss, kaltweiss
Gehäuse:	CNS Korn 220 geschliffen
Mass (mm) :	L: 210mm H: 110mm T: 40mm
Befestigung:	AP geschraubt
Schutzart:	IP20 *Geschützt gegen feste Fremdkörper 12.5mm Durchmesser und grösser Kein Schutz gegen Wasser*
Umgebungstemperatur:	-20°C < ta < 55°C

2. Bestimmungsgemäße Verwendung

Dieses Produkt dient nur Beleuchtungszwecken und darf:

- Nur mit einer Spannung von 230 Volt betrieben werden (zum Anschluss an einen Sicherheitstransformator nach EN61046-VDE 0712Teil 24).
- Keinen starken mechanischen Beanspruchungen oder starker Verschmutzung ausgesetzt werden.
- Nach einer feuchten oder verschmutzten Lagerung erst nach einer Zustandsprüfung betrieben werden.

Dieses Datenblatt dient der Dokumentation. Nur der Hersteller ist berechtigt das Produkt zu öffnen oder Reparaturen an dem Produkt durchzuführen. Aufbau und die verwendete Technik der LED-Lampe unter Berücksichtigung der Vorschriften der DIN EN60598/ VDE 0711:

LED

INNENBEREICH

IP20

LED Leseleuchte ONA Flex- 500-X

Art. Nr. ONA-Flex 500

1. Technische Daten

Bezeichnung:	LED Wandleuche ONA Flex 500, IP20
Betriebsspannung:	12 Volt
Leistung:	3,6 Watt
LED/Anzahl/m:	3 HP CREE
Abstrahlwinkel:	25°, 45°
Lichtfarbe:	warmweiss, kaltweiss
Gehäuse:	Messing, RAL 9006
Mass (mm) :	LK: 40x50mm, SH; 500x13mm
Befestigung:	Sockel chrom
Schutzart:	IP20 *Geschützt gegen feste Fremdkörper 12.5mm Durchmesser und grösser Kein Schutz gegen Wasser*
Umgebungstemperatur:	-20°C < ta < 55°C

2. Bestimmungsgemäße Verwendung

Dieses Produkt dient nur Beleuchtungszwecken und darf:

- Nur mit einer Spannung von 12 Volt betrieben werden (zum Anschluss an einen Sicherheitstransformator nach EN61046-VDE 0712Teil 24).
- Keinen starken mechanischen Beanspruchungen oder starker Verschmutzung ausgesetzt werden.
- Nach einer feuchten oder verschmutzten Lagerung erst nach einer Zustandsprüfung betrieben werden.

MADE SWISS

Dieses Datenblatt dient der Dokumentation. Nur der Hersteller ist berechtigt das Produkt zu öffnen oder Reparaturen an dem Produkt durchzuführen. Aufbau und die verwendete Technik der LED-Lampe unter Berücksichtigung der Vorschriften der DIN EN60598/ VDE 0711:

LED

IP20 INNENBEREICH

LED Leseleuchte MPS25 Hammer

Art. Nr. MPS25 Hammer

1. Technische Daten

Bezeichnung:	LED Leseleuchte MPS25 Hammer, IP20
Betriebsspannung:	350 mA Konstantstrom
Leistung:	1,5 Watt
LED/Anzahl/m:	1 HP CREE
Abstrahlwinkel:	25°
Lichtfarbe:	warmweiss, kaltweiss
Gehäuse:	Messing, RAL 9006
Mass (mm) :	LK: 25x50mm, SH: 300x11mm
Befestigung:	Sockel mit 2 Löchern, D: 45mm
Schutzart:	IP20 *Geschützt gegen feste Fremdkörper 12.5mm Durchmesser und grösser Kein Schutz gegen Wasser*
Umgebungstemperatur:	-20°C < ta < 55°C

2. Bestimmungsgemäße Verwendung

Dieses Produkt dient nur Beleuchtungszwecken und darf:

- Nur mit einer Spannung von 350 mA betrieben werden (zum Anschluss an einen Sicherheitstransformator nach EN61046-VDE 0712Teil 24).
- Keinen starken mechanischen Beanspruchungen oder starker Verschmutzung ausgesetzt werden.
- Nach einer feuchten oder verschmutzten Lagerung erst nach einer Zustandsprüfung betrieben werden.

Dieses Datenblatt dient der Dokumentation. Nur der Hersteller ist berechtigt das Produkt zu öffnen oder Reparaturen an dem Produkt durchzuführen. Aufbau und die verwendete Technik der LED-Lampe unter Berücksichtigung der Vorschriften der DIN EN60598/ VDE 0711:

LED

INNENBEREICH IP20

LED Leseleuchte MPS25 HP Flex-X

Art. Nr. MPS25 HP Flex-X

1. Technische Daten

Bezeichnung:	LED Leseleuchte MPS25 HP Flex, IP20
Betriebsspannung:	350 mA Konstantstrom
Leistung:	1,5 Watt
LED/Anzahl/m:	1 HP CREE
Abstrahlwinkel:	25°
Lichtfarbe:	warmweiss, kaltweiss
Gehäuse:	Messing, RAL 9006
Mass (mm) :	LK: 25x50mm, SH: 300x11mm
Befestigung:	Sockel mit 2 Löchern, D: 45mm
Schutzart:	IP20 *Geschützt gegen feste Fremdkörper 12.5mm Durchmesser und grösser Kein Schutz gegen Wasser*
Umgebungstemperatur:	-20°C < ta < 55°C

2. Bestimmungsgemäße Verwendung

Dieses Produkt dient nur Beleuchtungszwecken und darf:

- Nur mit einer Spannung von 350 mA betrieben werden (zum Anschluss an einen Sicherheitstransformator nach EN61046-VDE 0712Teil 24).
- Keinen starken mechanischen Beanspruchungen oder starker Verschmutzung ausgesetzt werden.
- Nach einer feuchten oder verschmutzten Lagerung erst nach einer Zustandsprüfung betrieben werden.

Dieses Datenblatt dient der Dokumentation. Nur der Hersteller ist berechtigt das Produkt zu öffnen oder Reparaturen an dem Produkt durchzuführen. Aufbau und die verwendete Technik der LED-Lampe unter Berücksichtigung der Vorschriften der DIN EN60598/ VDE 0711:

LED

IP20 INNENBEREICH

LED Leseleuchte MPS25-UHB-X

Art. Nr. MPS25-UHB-X

1. Technische Daten

Bezeichnung:	LED Leseleuchte MPS25-UHB, IP20
Betriebsspannung:	12 Volt
Leistung:	0,6 Watt
LED/Anzahl/m:	6 UHB
Abstrahlwinkel:	25°
Lichtfarbe:	warmweiss, kaltweiss
Gehäuse:	Messing, RAL 9006
Mass (mm) :	LK: 25x50mm, SH: 300x11mm
Befestigung:	Sockel mit 2 Löchern, D: 45mm
Schutzart:	IP20 *Geschützt gegen feste Fremdkörper 12.5mm Durchmesser und grösser Kein Schutz gegen Wasser*
Umgebungstemperatur:	-20°C < ta < 55°C

2. Bestimmungsgemäße Verwendung

Dieses Produkt dient nur Beleuchtungszwecken und darf:

- Nur mit einer Spannung von 12 Volt betrieben werden (zum Anschluss an einen Sicherheitstransformator nach EN61046-VDE 0712Teil 24).
- Keinen starken mechanischen Beanspruchungen oder starker Verschmutzung ausgesetzt werden.
- Nach einer feuchten oder verschmutzten Lagerung erst nach einer Zustandsprüfung betrieben werden.

Dieses Datenblatt dient der Dokumentation. Nur der Hersteller ist berechtigt das Produkt zu öffnen oder Reparaturen an dem Produkt durchzuführen. Aufbau und die verwendete Technik der LED-Lampe unter Berücksichtigung der Vorschriften der DIN EN60598/ VDE 0711:

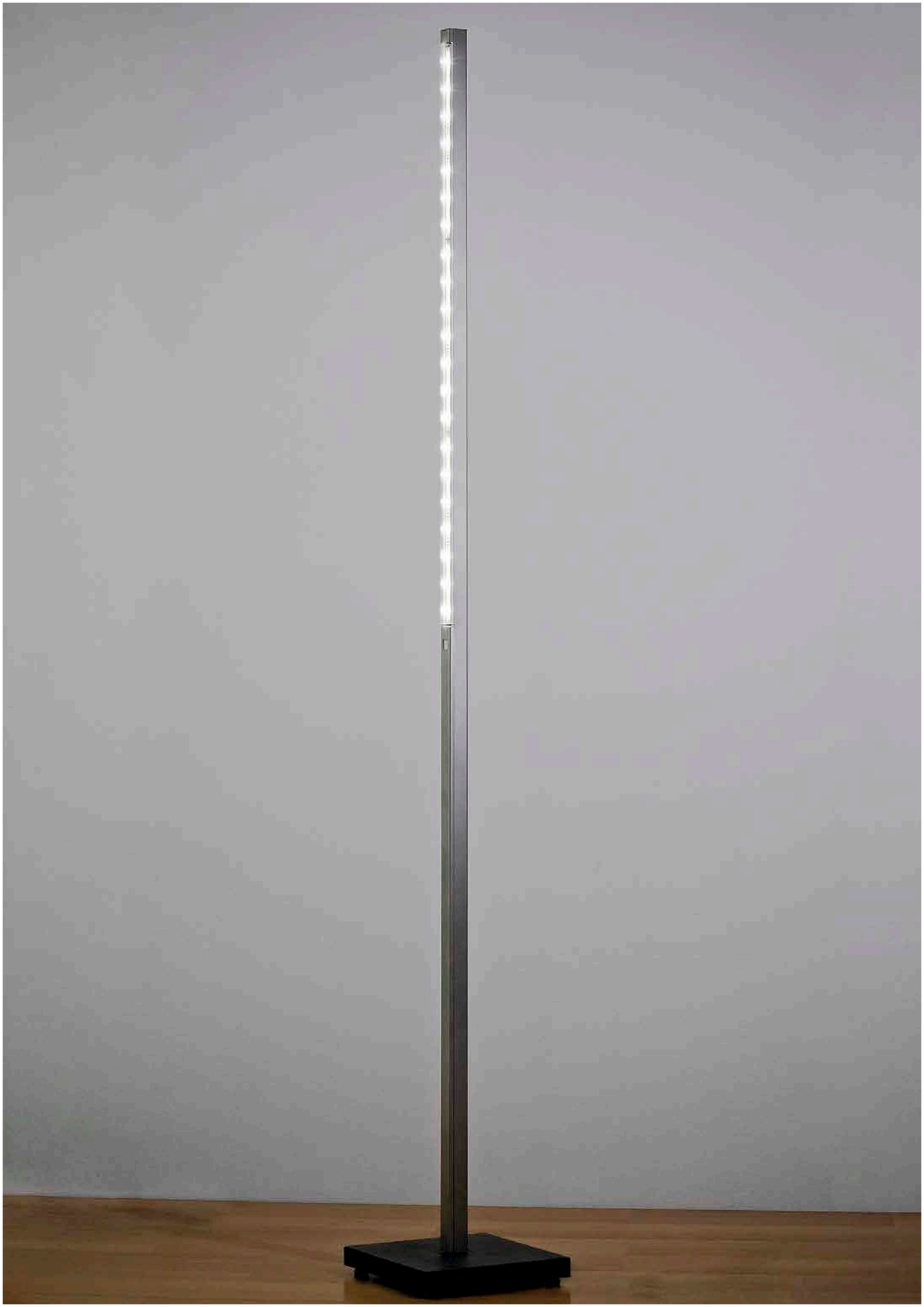

LED

INNENBEREICH

IP20

STEHLEUCHTEN

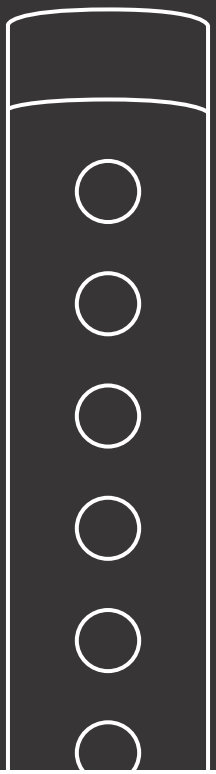

LED

IP20 INNENBEREICH

LED Stehleuchte CRUSH 1700 RGB

Art. Crush

1. Technische Daten

Bezeichnung:	LED Stehleuchte CRUSH, IP20
Betriebsspannung:	24 Volt
Leistung:	80 Watt
LED/Anzahl/m:	240 SMD
Abstrahlwinkel:	
Lichtfarbe:	full color, alle Farben
Gehäuse:	Stahl/Glas
Mass (mm) :	L: 1480mm, B: 155mm
Befestigung:	Sockel nach Wahl
Schutzart:	IP20 *Geschützt gegen feste Fremdkörper 12.5mm Durchmesser und grösser Kein Schutz gegen Wasser*
Umgebungstemperatur:	-20°C < ta < 55°C

2. Bestimmungsgemäße Verwendung

Dieses Produkt dient nur Beleuchtungszwecken und darf:

- Nur mit einer Spannung von 24 Volt Abetrieben werden (zum Anschluss an einen Sicherheitstransformator nach EN61046-VDE 0712Teil 24).
- Keinen starken mechanischen Beanspruchungen oder starker Verschmutzung ausgesetzt werden.
- Nach einer feuchten oder verschmutzten Lagerung erst nach einer Zustandsprüfung betrieben werden.

Dieses Datenblatt dient der Dokumentation. Nur der Hersteller ist berechtigt das Produkt zu öffnen oder Reparaturen an dem Produkt durchzuführen. Aufbau und die verwendete Technik der LED-Lampe unter Berücksichtigung der Vorschriften der DIN EN60598/ VDE 0711:

LED

INNENBEREICH IP20

LED Stehleuchte LINE RGB 1500

Art. LINE RGB

1. Technische Daten

Bezeichnung:	LED Stehleuchte LINE RGB 1500, IP20
Betriebsspannung:	24 Volt
Leistung:	20 Watt
LED/Anzahl/m:	70 SMD
Abstrahlwinkel:	90°
Lichtfarbe:	full color, alle Farben
Gehäuse:	Aluminium/Stein
Mass (mm) :	L: 1480mm, B: 155mm
Befestigung:	
Schutzart:	IP20 *Geschützt gegen feste Fremdkörper 12.5mm Durchmesser und grösser Kein Schutz gegen Wasser*
Umgebungstemperatur:	-20°C < ta < 55°C

2. Bestimmungsgemäße Verwendung

Dieses Produkt dient nur Beleuchtungszwecken und darf:

- Nur mit einer Spannung von 24 Volt Abetrieben werden (zum Anschluss an einen Sicherheitstransformator nach EN61046-VDE 0712Teil 24).
- Keinen starken mechanischen Beanspruchungen oder starker Verschmutzung ausgesetzt werden.
- Nach einer feuchten oder verschmutzten Lagerung erst nach einer Zustandsprüfung betrieben werden.

MADE SWISS

Dieses Datenblatt dient der Dokumentation. Nur der Hersteller ist berechtigt das Produkt zu öffnen oder Reparaturen an dem Produkt durchzuführen. Aufbau und die verwendete Technik der LED-Lampe unter Berücksichtigung der Vorschriften der DIN EN60598/ VDE 0711:

LED

IP20 INNENBEREICH

LED Stehleuchte Natural

Art. Natural

1. Technische Daten

Bezeichnung:	LED Stehleuchte Natural, IP20
Betriebsspannung:	24 Volt
Leistung:	20 Watt
LED/Anzahl/m:	180 SMD
Abstrahlwinkel:	
Lichtfarbe:	warmweiss, kaltweiss
Gehäuse:	Holz/Metall
Mass (mm) :	
Befestigung:	
Schutzart:	IP20 *Geschützt gegen feste Fremdkörper 12.5mm Durchmesser und grösser Kein Schutz gegen Wasser*
Umgebungstemperatur:	-20°C < ta < 55°C

2. Bestimmungsgemäße Verwendung

Dieses Produkt dient nur Beleuchtungszwecken und darf:

- Nur mit einer Spannung von 24 Volt Abetrieben werden (zum Anschluss an einen Sicherheitstransformator nach EN61046-VDE 0712Teil 24).
- Keinen starken mechanischen Beanspruchungen oder starker Verschmutzung ausgesetzt werden.
- Nach einer feuchten oder verschmutzten Lagerung erst nach einer Zustandsprüfung betrieben werden.

Dieses Datenblatt dient der Dokumentation. Nur der Hersteller ist berechtigt das Produkt zu öffnen oder Reparaturen an dem Produkt durchzuführen. Aufbau und die verwendete Technik der LED-Lampe unter Berücksichtigung der Vorschriften der DIN EN60598/ VDE 0711:

LED

INNENBEREICH IP20

LED Stehleuchte Metallic

Art. Metallic

1. Technische Daten

Bezeichnung:	LED Stehleuchte Metallic, IP20
Betriebsspannung:	24 Volt
Leistung:	20 Watt
LED/Anzahl/m:	21 HP-CREE
Abstrahlwinkel:	
Lichtfarbe:	warmweiss, kaltweiss
Gehäuse:	Messing, verchromt, poliert
Mass (mm) :	
Befestigung:	
Schutzart:	IP20 *Geschützt gegen feste Fremdkörper 12.5mm Durchmesser und grösser Kein Schutz gegen Wasser*
Umgebungstemperatur:	-20°C < ta < 55°C

2. Bestimmungsgemäße Verwendung

Dieses Produkt dient nur Beleuchtungszwecken und darf:

- Nur mit einer Spannung von 24 Volt Abetrieben werden (zum Anschluss an einen Sicherheitstransformator nach EN61046-VDE 0712Teil 24).
- Keinen starken mechanischen Beanspruchungen oder starker Verschmutzung ausgesetzt werden.
- Nach einer feuchten oder verschmutzten Lagerung erst nach einer Zustandsprüfung betrieben werden.

Dieses Datenblatt dient der Dokumentation. Nur der Hersteller ist berechtigt das Produkt zu öffnen oder Reparaturen an dem Produkt durchzuführen. Aufbau und die verwendete Technik der LED-Lampe unter Berücksichtigung der Vorschriften der DIN EN60598/ VDE 0711:

KONZEPT & DESIGN: HIGH FIBER DESIGN, highfiberdesign.com
FOTOS: WERNER TSCHAN, studio-ltd.com

ATESCO
LED LICHTTECHNIK

ATESCO Sàrl
LED-Lichttechnik
rte de Salavaux 31
Postfach 5
CH-1595 FAOUG

Tel. +41 26 670 31 41
Fax +41 26 670 31 88
www.atesco.ch